Grenzsignalgeber im Baukastensystem öldicht, mit Steckeranschluß

Elektronik
1-fach

NG 160

NG 6"

Typenschlüssel

Typ E-
Elektronik-Kontakt

Lieferbare Schaltfunktionen bei Zeigerbewegung im Uhrzeigersinn		1 2
Schließer		1
Öffner		2

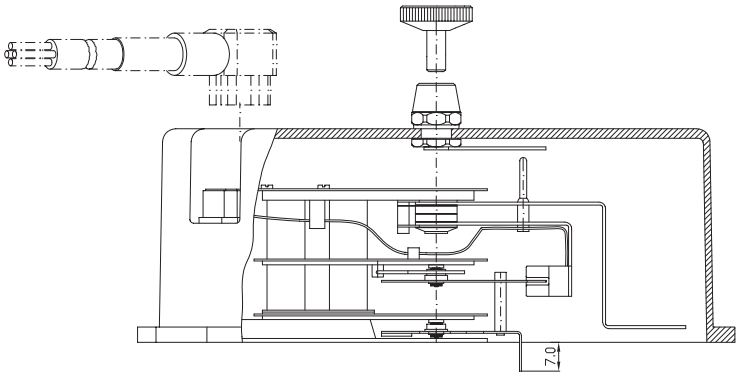

Abmessungen siehe Seite K 13-30.036

Erforderliche Bestellangaben

Nenngröße	NG 160
	NG 6"
Typ	siehe Typenschlüssel
Sollwertzeiger	TZ (Kontaktmontage in der Haube)
Ausführung	Baukastensystem öldicht
Anschlußstecker (siehe Seite K 07-00.020)	sind separat zu bestellen
Spiralfeder (siehe Seite K 14-20.011)	normal leicht
Schlitzinitiator	Si 2-K08-AP6 (3-Draht) (siehe Seite K 04-00.030)
	Si 2-K08-AG6 (2-Draht) (siehe Seite K 04-00.035)
Haubendurchmesser	Artikel Nr.: (siehe Tabelle)

NG	∅	Artikel. Nr.
160	158.0	1000350
6"	151.5	1000347
6"	154.8	1000349

Sonderausführungen auf Anfrage

Hinweise

Beschreibung / Technische Daten

	Seite
Allgemeines (Baukastensystem öldicht)	K 07-00.010
Elektronik-Kontakte	K 04-00.010
Anschlußbelegung	K 07-00.031
Montage, Justage	K 14-10.040
Grenzsignalgeber in Öl	K 14-20.020
Dicht- und Ausgleichsringe	K 13-30.040
Anschlußstecker	K 07-00.020
	K-Gruppe
Zubehör	K 13

12.2002 Angaben ohne Gewähr, Irrtümer und Änderungen vorbehalten.