Grenzsignalgeber im Baukastensystem öldicht, mit Steckeranschluß

Schleich- und Magnetspringschaltung
1-fach Wechsler

NG 160

NG 6"

Typenschlüssel

Typ **S- 3**
Schleich-Kontakt
ohne Magnethalter

Typ **Kombi S- 3**
Schleich-Kontakt
mit Magnethalter

Typ **Kombi M- 3**
Magnetspring-Kontakt
mit eingeschraubten Magneten

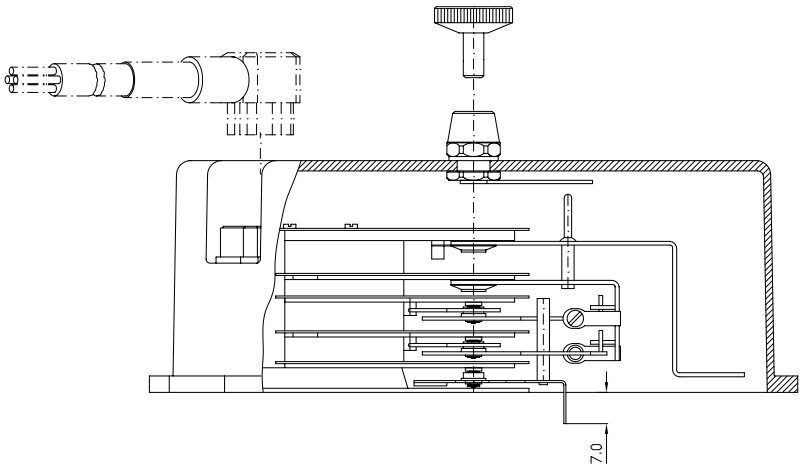

Abmessungen siehe Seite K 13-30.036

Schaltfunktion
bei Zeigerbewegung im Uhrzeigersinn

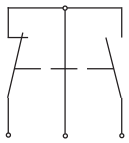

Arbeitsweise
1-fach Wechsler (SPDT) sind Doppelkontakte mit 2 Schaltfunktionen, die nur über 1 Sollwertzeiger und 1 Trägerarm verfügen.
Beim Übergang von einer Schaltstellung in die andere wird der 1. Kontakt im Uhrzeigersinn geöffnet und danach der 2. Kontakt, zeitlich verzögert, geschlossen.

Erforderliche Bestellangaben

Nenngröße	NG 160
	NG 6"
Typ	siehe Typenschlüssel
Sollwertzeiger	TZ (Kontaktmontage in der Haube)
Ausführung	Baukastensystem öldicht
Anschlußstecker	sind separat zu bestellen
(siehe Seite K 07-00.020)	
Spiralfeder	normal
(siehe Seite K 14-20.010)	leicht
Kontaktmaterial	Silber-Nickel vergoldet
(siehe Seite K 02-00.030)	Silber-Palladium
	Silber-Palladium vergoldet
	Gold-Silber
	Platin-Iridium
Haubendurchmesser	Artikel Nr.: (siehe Tabelle)

NG	∅	Art. Nr.
160	158.0	1000350
6"	151.5	1000347
6"	154.8	1000349

Sonderausführungen auf Anfrage

Empfohlene Schaltverstärker

Beim Einsatz unseres Schaltverstärkers Typ **MSR 010** kann anstelle des aufwendigeren Wechslers ein 1-fach Kontakt verwendet werden.
Der **MSR 010** besitzt im Ausgang bereits **einen potentialfreien Wechsler**.
(siehe Kataloggruppe K 11)

Hinweise

Beschreibung / Technische Daten

	Seite
Allgemeines (Baukastensystem öldicht)	K 07-00.010
Schleichschaltung	K 02-00.010
Magnetspringschaltung	K 02-00.020
Belastungstabelle	K 14-10.010
Anschlußbelegung	K 07-00.030
Montage, Justage	K 14-10.040
Grenzsignalgeber in Öl	K 14-20.020
Dicht- und Ausgleichringe	K 13-30.040
Anschlußstecker	K 07-00.020
	K-Gruppe
Zubehör	K 13

12.2002 Angaben ohne Gewähr, Irrtümer und Änderungen vorbehalten.